COULISSANT 67CL32
GAMME 67

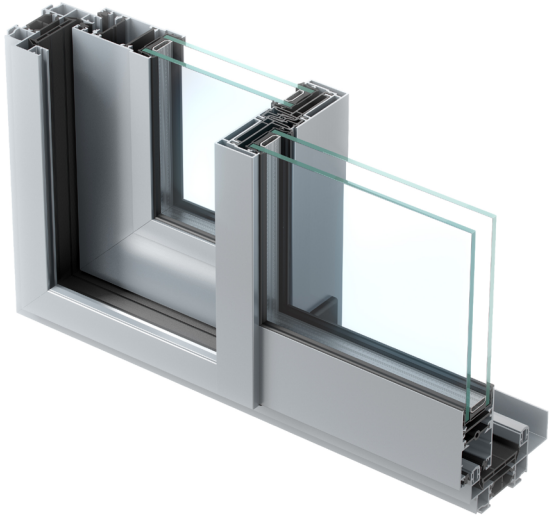

SOLUTION MINIMALISTE

- **Faces vues** d'aluminium **réduites.**
- Formes **droites et contemporaines**.

ÉQUILIBRE DES PERFORMANCES

- **Hautes performances** thermiques, acoustiques et d'étanchéité**.**
- **Fermeture jusqu'à 4 points** de verrouillage.

CONFIGURATIONS

- Fenêtres et portes-fenêtres, **neuf et rénovation.**
- Ouverture traditionnelle **jusqu'à 6 vantaux sur 3 rails.**
- Solution **galandage jusqu'à 6 vantaux sur 3 rails.**
- Plusieurs choix de poignées.

CARACTÉRISTIQUES TECHNIQUES	
Remplissage	Jusqu'à 32 mm
Poids maxi / vantail	200 kg
Hauteur maxi	2700 mm

PERFORMANCES	
Thermique double vitrage	Uw : 1.4 W/m².K – Sw : 0.64 Tlw : 0.65
Acoustique Rw (C;Ctr)	Jusqu'à 35 (-1 ; -2) dB
Étanchéité (AEV)	A4 E9A VC2

Fenêtre 2 vantaux (L2350 mm x H2180 mm) - Ug : 1.0 WE

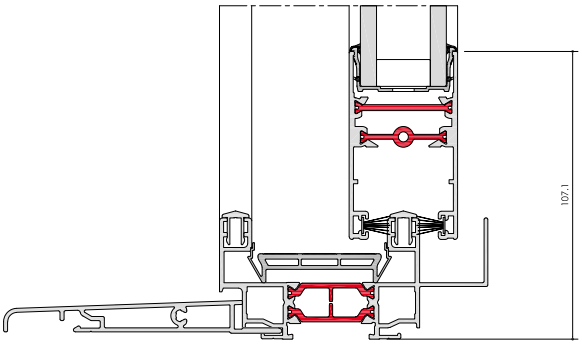

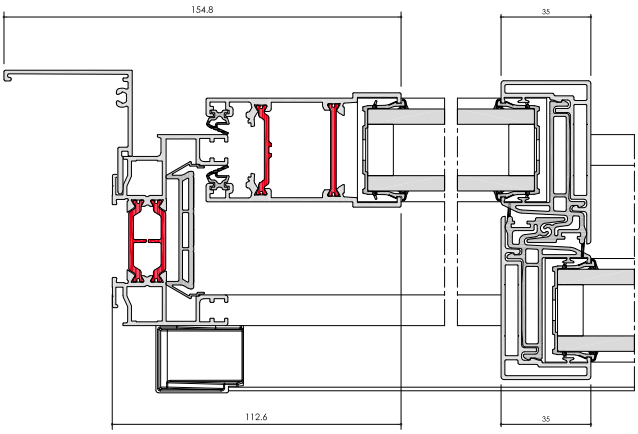

Haute isolation thermique

Étanchéité à l'air maximale

Atténuation acoustique

DTA : 6/14-2228_V1